令和8年度　兵庫県バレーボール高等学校選手権大会　兼
JVA第79回全日本バレーボール高等学校選手権大会　兵庫県代表決定戦（男子結果）

令和8年10月31日・11月1日・2日・8日
会場（県立総合体育館・大和工業アリーナ姫路）

優　勝	市　尼　崎
第２位	神　港　学　園
第３位	神　戸　学　院
	尼　崎　双　星

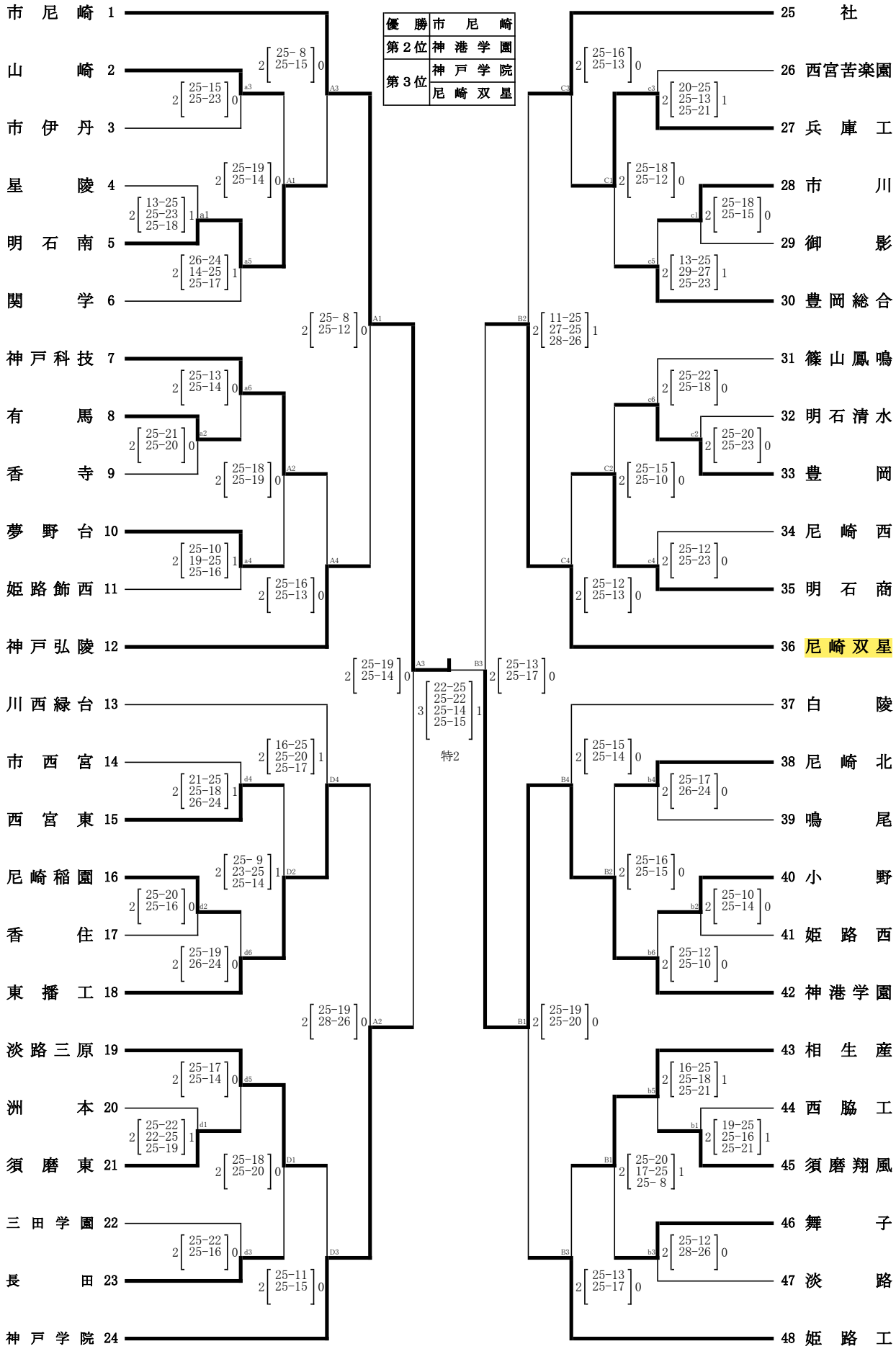

優秀選手　安藤 進之介・上月 陽斗(市尼崎)・津野 空羽・小村 隼人(神港学園)・生柄 天馬・永光 巧人(神戸学院)・武内 瑠来也・渡辺 淳平(尼崎双星)
松本 道信(神戸弘陵)・大村 侑満(姫路工)・日坂 太祐(東播工)・坪田 陽和(社)