第66回兵庫県バレーボール高等学校男子女子新人大会(男子結果)

令和3年3月29日・30日
会場　須磨友が丘、神戸弘陵、神戸学院、姫路工業　各高校体育館

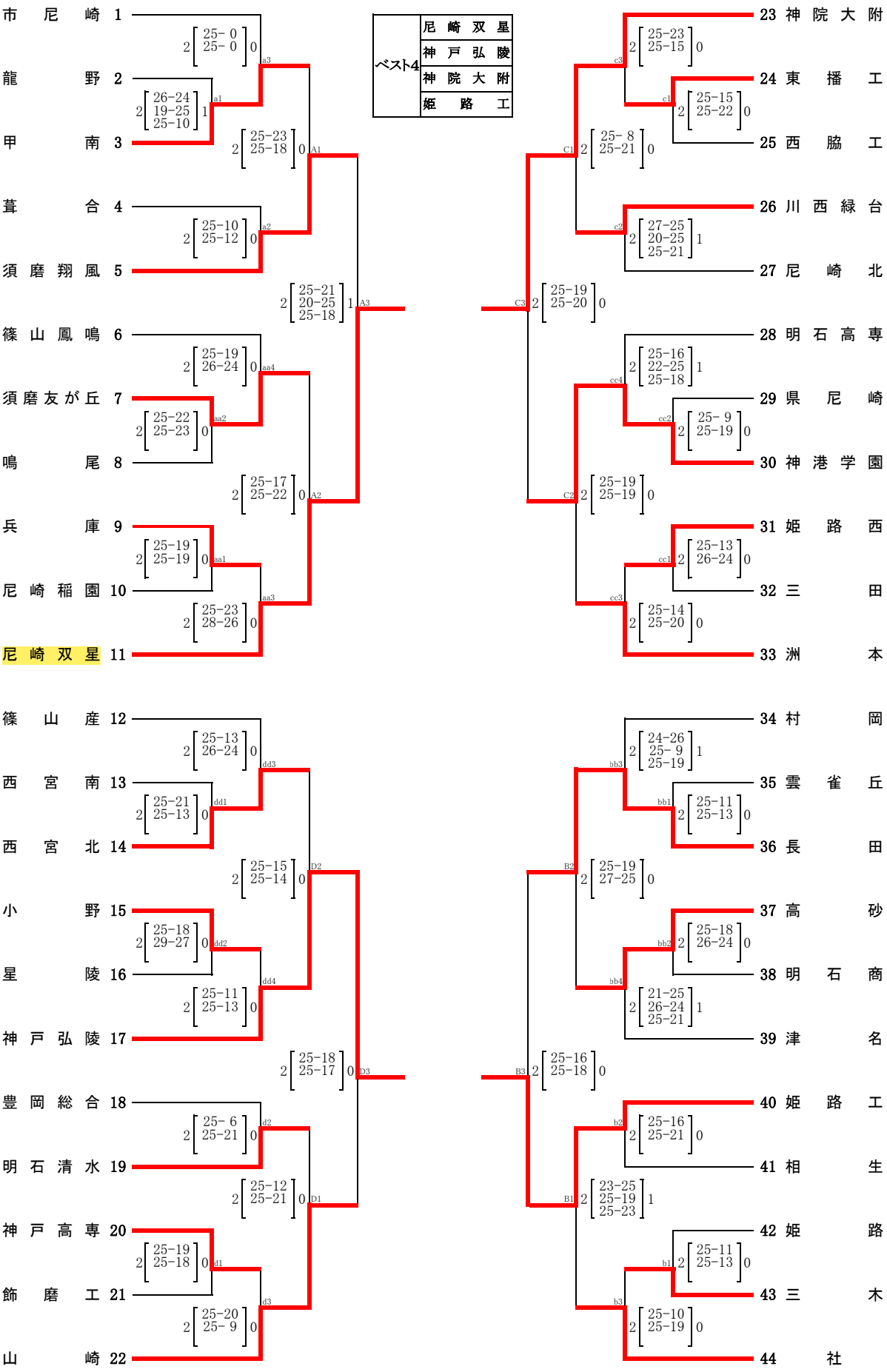

優秀選手　笹部 和心・栗林 晃生(尼崎双星)・井上 祐輝・甘中 大貴(姫路工)・田﨑 晴天・内等 勝也(神院大附)・松田 啓史・前田 雄大(神戸弘陵)
新山 岳(須磨翔風)・住友 厚介(長田)・綿貫 吉周(神港学園)・石橋 克真(山崎)